MDA COMPACTION
SOLUTIONS

**Capacité de la chambre à compaction :**
1.6 V.C.

**Ouverture de chargement :**
60" X 36"

**Capacité de charge :**
Jusqu'à 6 tonnes




MADE IN CANADA
FABRIQUE AU CANADA

# COMPACTEUR INTÉGRÉ

## 1 CYLINDRE

DÉCHETS HUMIDES

DRYPAK

## DRYPAK 540



## FAÇADE DE BÉLIER SUR CHARNIÈRE

Cette innovation permet de bien évacuer les matières solides et liquides infiltrées derrière le bélier. Ce qui diminue les risques de bris et augmente la durée de vie du compacteur. Cette caractéristique unique agit comme un hayon de camion s'ouvrant avec l'inclinaison du compacteur lors de la décharge, laissant tous les déchets s'échapper vers le bas, été comme hiver.






## TECHNOLOGIE À TRIPLES LOQUETS

La porte du conteneur est verrouillée par 3 crochets-loquets et un joint d'étanchéité en caoutchouc capable de maintenir une pression pour une étanchéité optimale constante afin d'éviter toute fuite au compactage ainsi que dans le transport.



## MURS ET TOIT ARRONDIS

Ses parois de forme arrondies facilitent la libération des matières compactées. Ils préviennent la corrosion et contribuent à répartir uniformément la pression à l'intérieur de la chambre de compaction et à manipuler la charge du conteneur de manière optimale.






## PLANCHER PLAT HAUTEMENT RÉSISTANT

Plancher plat pour une décharge facile. Les commentaires des utilisateurs étaient clairs et exigeaient une solution définitive. Nous avons créé une configuration de plancher plat unique. Le plancher plat ne retient pas l'eau sur son sol et n'offre pas de prise à la glace. De plus, la porte et le conteneur épousent la même forme sans aucun goulot d'étranglement sur la matière.

Grâce à ce concept exclusif et révolutionnaire, le déchargement des matières s'effectuera facilement, même par temps très froid, sans intervention mécanique qui endommage souvent l'équipement.



## ÉTANCHÉITÉ ÉPROUVÉE

Un joint en caoutchouc unique scelle le compacteur empêchant toute fuite ou égouttement dans l'environnement. Traiter avec les déchets nous a appris que vous ne savez jamais le niveau potentiel de contamination et que le risque doit être abaissé à son niveau le plus bas.

Un joint d'étanchéité fournit une étanchéité optimale au compacteur et prévient toute fuite ou déversement dans l'environnement.






## DISTRIBUTION DE LA PRESSION UNIFORME

La meilleure façon de faciliter la manipulation de la charge du conteneur est de répartir la pression de manière égale et uniforme sur l'ensemble des surfaces disponibles. La forme ronde est souvent considérée comme la meilleure forme pour faire cette tâche, voilà pourquoi les murs et le dessus du conteneur DRYPAK sont arrondis. Notre équipe de R & D a mis au point cette forme unique qui correspond exactement à tous les usages et conditions.

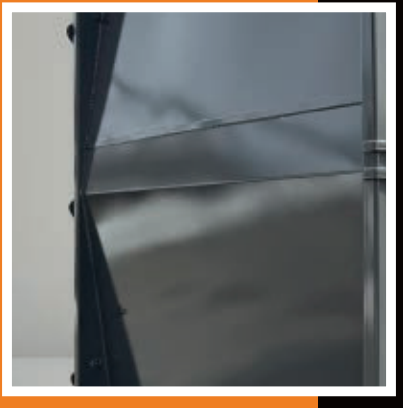

# SOLUTIONS D'OPTIMISATION DÉJÀ EMBARQUÉES!

- Mode verseur intégré manuel et automatique : Possibilité d'ajouter un verseur sur l'unité de pouvoir existante.
- Présence contenant : Signal avertissant que le compacteur est en fonction, idéal quand le compacteur n'est pas visible du point de chute.
- Mode éboueur : Permet à l'éboueur d'opérer le compacteur de l'extérieur au besoin.
- Démarrage automatique avec capteur photométrique.
- 2e fonction hydraulique supplémentaire préprogrammée.
- Configuration du mode de cycle du compacteur / verseur.
- Nombre de cycles configurables par l'utilisateur.
- Codes d'erreurs clignotants pour diagnostic rapide : Plus de 8 erreurs fréquentes répertoriées.
- Option niveau d'huile et sonde de température.
- Sorties relais pour application électrique spéciale telle que barrure de porte, gyrophare, etc.
- Plein / presque plein configurable.
- Mode hiver : Permets de préprogrammer des cycles pour éviter le gel du bélier.
- Mode déglaçage : Contourne les limitations de pression pour donner toute la puissance hydraulique pour dégager le bélier gelé.



## L'INNOVATION JUSQU'AU BOUT!

Avec le couvercle d'unité sur charnières, l'accès aux composantes hydrauliques pour l'entretien et la réparation n'a jamais été aussi facile et permet d'éviter les dégâts.





## SECUREPAK

Système de gestion de la sécurité rendant impossible le contournement des opérations de sécurité.

Le panneau de contrôle est fabriqué en conformité avec la norme CSA C22.2 #286-23 Certificat LR-108292






## OPTIMISEZ VOS LEVÉES AVEC LE SYSTÈME DE SURVEILLANCE SMART TRASH

Permets de suivre en temps réel sur une page web vos cycles et prévoit la prochaine levée et avise votre éboueur par courriel!



## LE COIN DU TECHNICIEN!

- Lecteur externe optionnel pour configuration du compacteur.
- Rendez la vie facile à vos techniciens!
- Réglages : Des pressions, des temps de cycles, des configurations générales et plus!
- Modification des pressions numériques.

### AVEC COUVERT PROTECTEUR OPTIONNEL

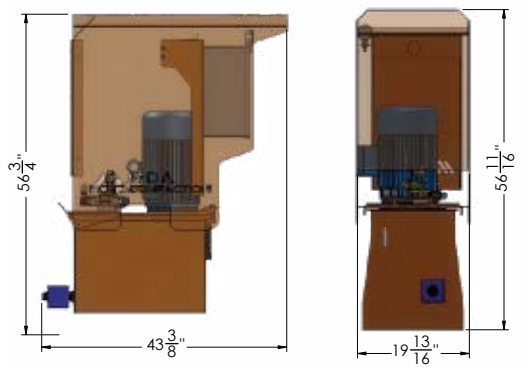


### SANS COUVERT

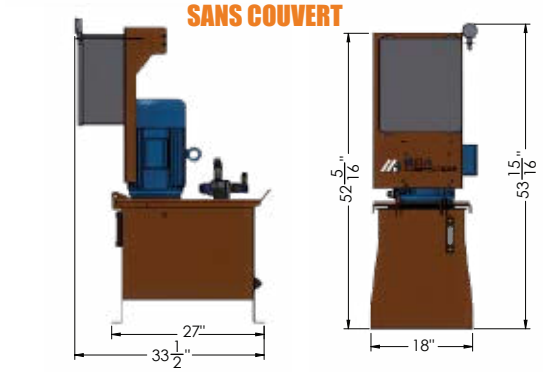


## CARACTÉRISTIQUES ÉLECTRIQUES

### MOTEUR : 10 HP

| VOLTAGE | AMPÉRAGE MAXIMALE Nominal du système | GALLONS PAR MIN. |
|---|---|---|
| 600 \| 3 PH. | 14 amps | 9 GPM |
| 208 \| 3 PH. | 37 amps | 9 GPM |
| 240 \| 3 PH. | 37 amps | 9 GPM |
| 480 \| 3 PH. | 17 amps | 9 GPM |
| 240 \| 1 PH. | 50 amps | 5 GPM |

**LA POMPE IMMERGÉE OFFRE UN FAIBLE NIVEAU SONORE INFÉRIEUR À 85 DB.**

# VERSEUR À CANNE SIMPLE



**AUTOPORTANT**
**CAPACITÉ : MAX. 350 LBS**



**MONTÉ SUR UN COMPACTEUR**
**CAPACITÉ : MAX. 350 LBS**

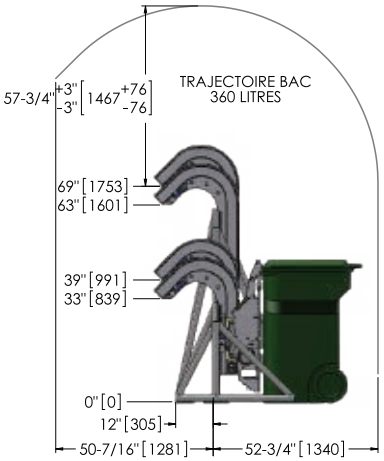


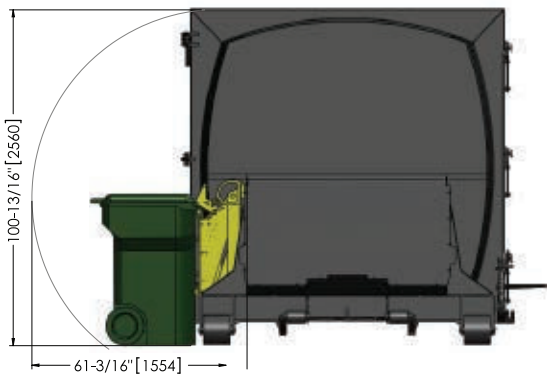




**CHAQUE VERSEUR INCLUS UNE ENCEINTE DE SÉCURITÉ ENTOURANT L'OPÉRATION DU VERSEUR**

# LES BACS

## 120 LITRES



Largeur : 19 1/8"
Longueur : 21 1/16"
Hauteur : 37 5/8"
Poids : 20.2 lbs
Évaluation
de charge : 130 lbs

## 240 LITRES



Largeur : 24 1/2"
Longueur : 27 1/2"
Hauteur : 43 1/4"
Poids :32 lbs
Évaluation
de charge : 240 lbs

## 360 LITRES



Largeur : 25 1/8"
Longueur : 34 3/8"
Hauteur : 44 1/2"
Poids : 44.7 lbs
Évaluation
de charge : 335 lbs



**COULEURS OFFERTES**

**PIÈCES DE REMPLACEMENTS DISPONIBLES**

# DIMENSIONS DE CHARGEMENT AVEC CAMION

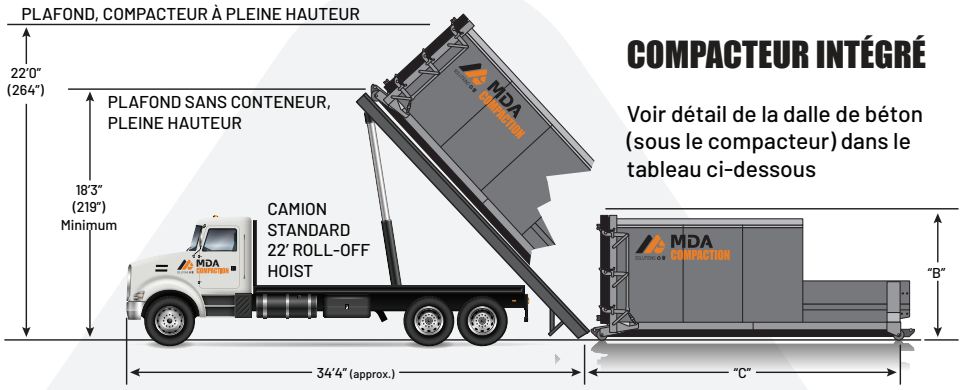


## COMPACTEUR INTÉGRÉ

Voir détail de la dalle de béton (sous le compacteur) dans le tableau ci-dessous

| Volume intégré | 15 | 20 | 25 | 30 | 32 |
|---|---|---|---|---|---|
| Longeur (pouce) | 210" (C) | 228" (C) | 247" (C) | 265" (C) | 280" (C) |
| Hauteur (pouce) | 101 1/2" (B) | 101 1/2" (B) | 101 1/2" (B) | 101 1/2" (B) | 101 1/2" (B) |

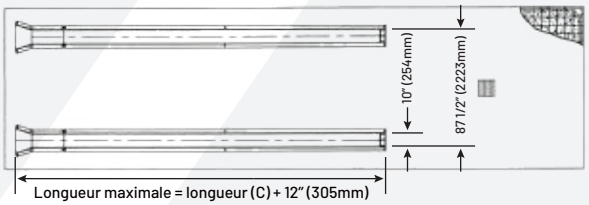




La dalle de béton excède le pavage de 2" afin d'éviter l'écoulement de l'eau de ruissellement vers l'égout sanitaire de la dalle.

## CONSTRUCTION SECTION COMPACTION

- Chambre à compaction 2VC
- Plancher d'acier 1/2 po. d'épaisseur
- Support tubulaire sous le plancher
- Double plancher d'une hauteur de 4 po.
- Parois du compacteur en acier 3/16 po. d'épaisseur
- Structure extra robuste du dessus du bélier
- 1 cylindre de construction industrielle 5 po. de diamètre
- Recouvrement de l'arrière étanche
- Étanchéité des joints entre les parois et la structure
- Système de dents de rétention sur la barre de rupture

Procédé de montage avec découpe laser permettant l'utilisation de tenon mortaise pour le montage qui augmente la résistance des pièces assemblées et soudées.

## SECTION CONTENANT À COMPACTION

- Plancher plat pour vidange simplifiée
- Plancher d'acier 3/16 po. d'épaisseur
- Parois d'acier 1/8 po. d'épaisseur
- Sous-structure tubulaire robuste
- Support avant du contenant en fer plat
- Étanchéité des joints entre la structure et les parois
- Joint étanche sur toute la hauteur
- Système à doubles crochets

## SOUS STRUCTURE UNIVERSELLE

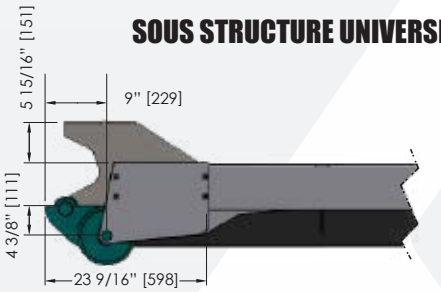




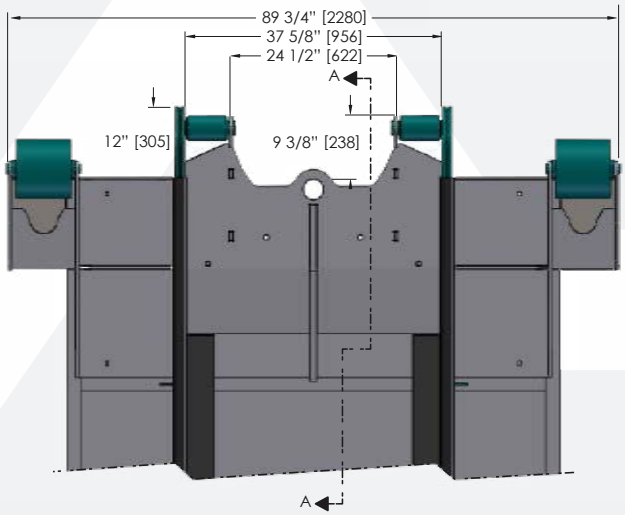


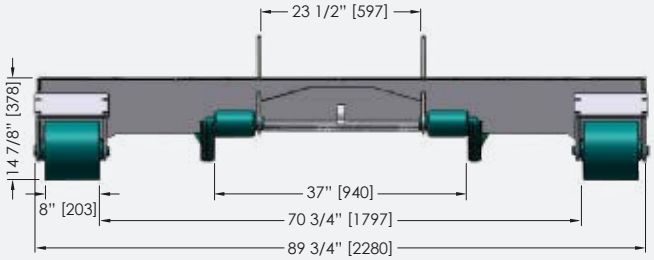

# SPÉCIFICATIONS TECHNIQUES

| DIMENSION V3 | A (Haut.) | B (Chargement) | C (Long.) | D (Long.2) | E (Haut.2) | F (Entre roues) | G (Roues centre) | H (Roues est.) | I (Hors tout) | J (Conteneur) | POIDS (lbs) |
|---|---|---|---|---|---|---|---|---|---|---|---|
| 15 | 48″ | 36″ | 88″ | 210″ | 101 1/2″ | 75 3/4″ | 78 3/4″ | 86 3/4″ | 99 1/2″ | 112″ | 8100 |
| 20 | 48″ | 36″ | 88″ | 228″ | 101 1/2″ | 75 3/4″ | 78 3/4″ | 86 3/4″ | 99 1/2″ | 130″ | 8500 |
| 25 | 48″ | 36″ | 88″ | 247″ | 101 1/2″ | 75 3/4″ | 78 3/4″ | 86 3/4″ | 99 1/2″ | 149″ | 9300 |
| 30 | 48″ | 36″ | 88″ | 265″ | 101 1/2″ | 75 3/4″ | 78 3/4″ | 86 3/4″ | 99 1/2″ | 167″ | 9800 |
| 34 | 48″ | 36″ | 88″ | 280″ | 101 1/2″ | 75 3/4″ | 78 3/4″ | 86 3/4″ | 199 1/2″ | 182″ | 10350 |

VUE DE FACE

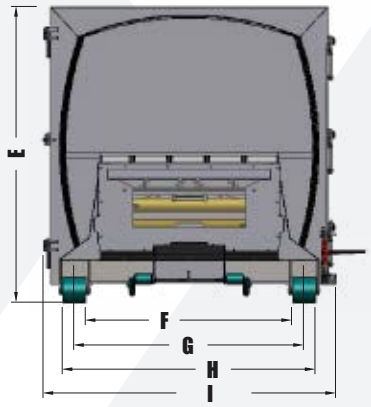


VUE DE CÔTÉ

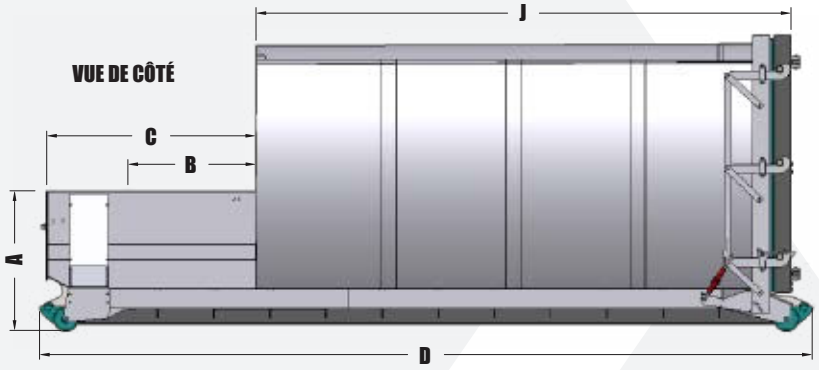


# EXEMPLES D'INSTALLATIONS

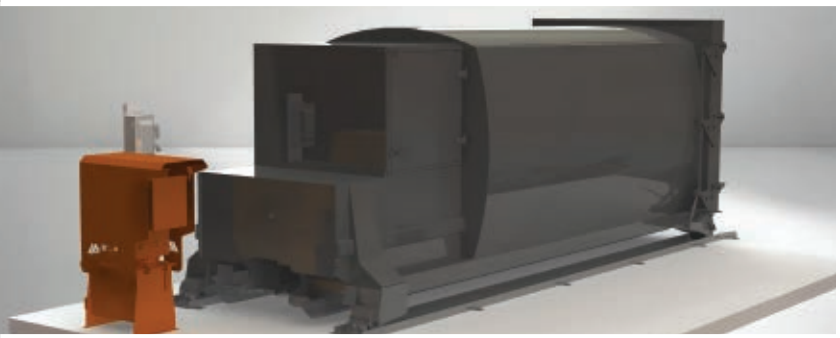



Couverte arrière adaptée à un quai de chargement, joint de caoutchouc en D



Passerelle ouverte avec garde-corps et barrière de sécurité



Chute arrière montée sur support tiroir



Chute téléscopique rétractable

Les images et schémas mécaniques de cette documentation sont fournis à titre indicatif uniquement et peuvent ne pas être à l'échelle. Les spécifications sont susceptibles d'être modifiées sans préavis afin de tenir compte des améliorations apportées à l'équipement. Certifié conforme à la norme ANSI Z245.2 et à toutes les réglementations OSHA applicables. Les produits doivent être utilisés uniquement par des opérateurs formés, conformément au manuel d'utilisation, ainsi qu'aux réglementations, lois et normes ANSI applicables.

# Fabricant d'équipement de développement durable depuis 1996

MDA COMPACTION est une entreprise manufacturière oeuvrant dans le domaine de la gestion des matières résiduelles, qui a acquis beaucoup d'expérience au fil des ans et qui développe constamment des équipements de matières résiduelles et recyclables de plus en plus efficaces et sécuritaires. Grâce à la grande qualité des produits et services offerts, MDA COMPACTION peut trouver efficacement et conformément aux normes environnementales établies, des solutions économiques reliées à l'enlèvement, le traitement, l'entreposage, le transport, la récupération et l'élimination des matières résiduelles. La qualité des services et des produits, la satisfaction des clients et leur sécurité sont les principales priorités de l'équipe de MDA COMPACTION.

## Nous ne sommes pas devenus les meilleurs par hasard.

## Nous avons repensé la conception et poussé l'évolution vers la sécurité et l'efficacité!




## NOTRE GAMME DE PRODUITS DE COMPACTIONS

### PRESSE VERTICALE




### COMPACTEUR STATIONNAIRE



### COMPACTEUR INTÉGRÉ 6 PAK




### ÉCO COMPACTEUR



### COMPACTEUR VERTICAL



### PRESSE HORIZONTALE



MATIÈRES RECYCLABLES

DÉCHETS

MDA COMPACTION
SOLUTIONS

819 362-2424
ventes@mdapp.ca

2323 Av. des Érables, Plessisville, QC G6L 2E9

Imprimé sur du papier 100% recyclé.